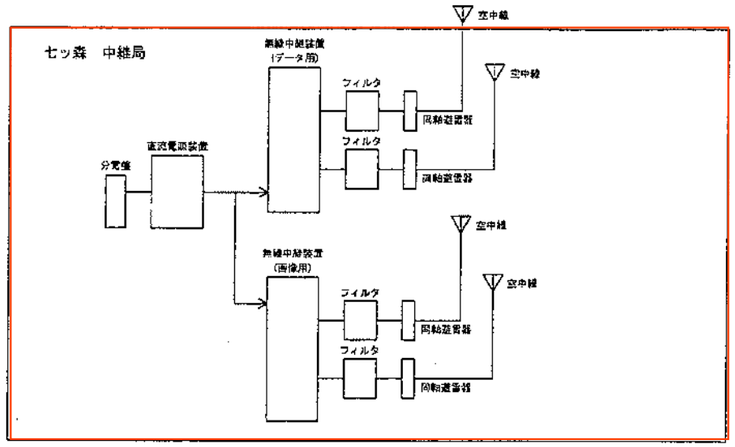

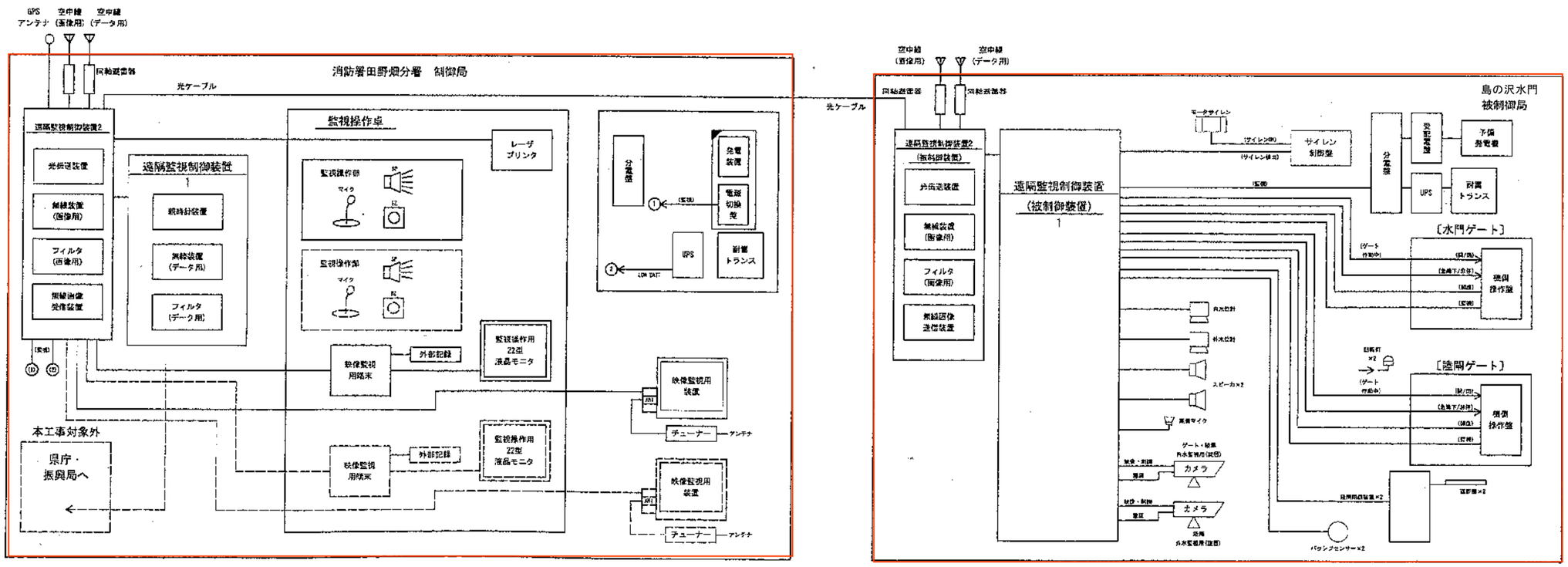

システム構成図

岩手県　県土整備部	
	下閉伊郡田野畑村 島越地内ほか
縮　尺	システム構成図
令和７年度	
嶋之越地区 海岸水門保守点検（遠隔制設備等）業務委託	
縮　尺	non scale