新設市道

小屋畑川 河川改修計画区間 L=1,450.00m

河道付替区間 L=1,000.00m

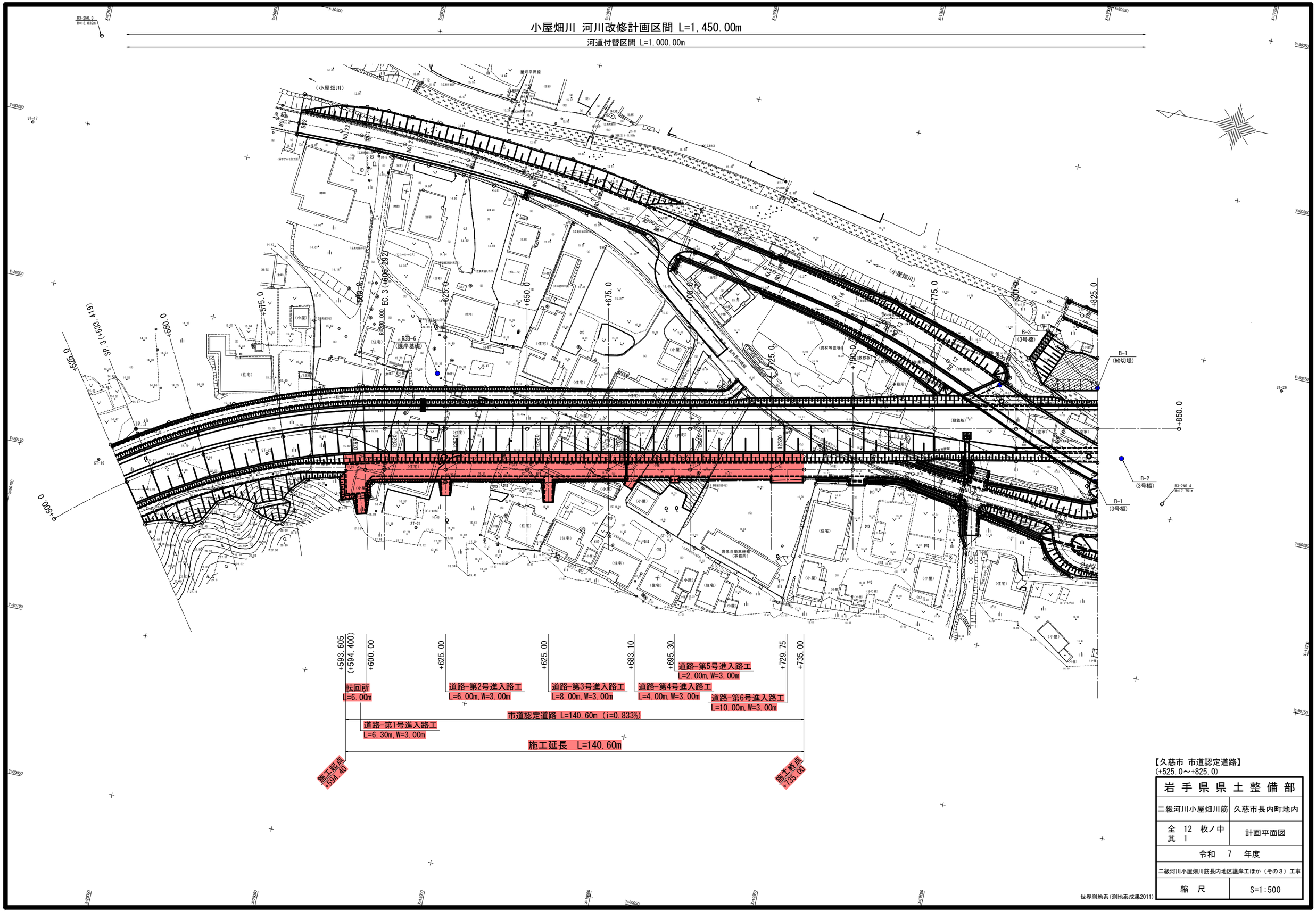

【久慈市 市道認定道路】
(+525.0～+825.0)

岩手県県土整備部	
二級河川小屋畑川筋	久慈市長内町地内
全 12 枚ノ中 其 1	計画平面図
令和 7 年度	
二級河川小屋畑川筋長内地区護岸工ほか（その３）工事	
縮 尺	S=1:500

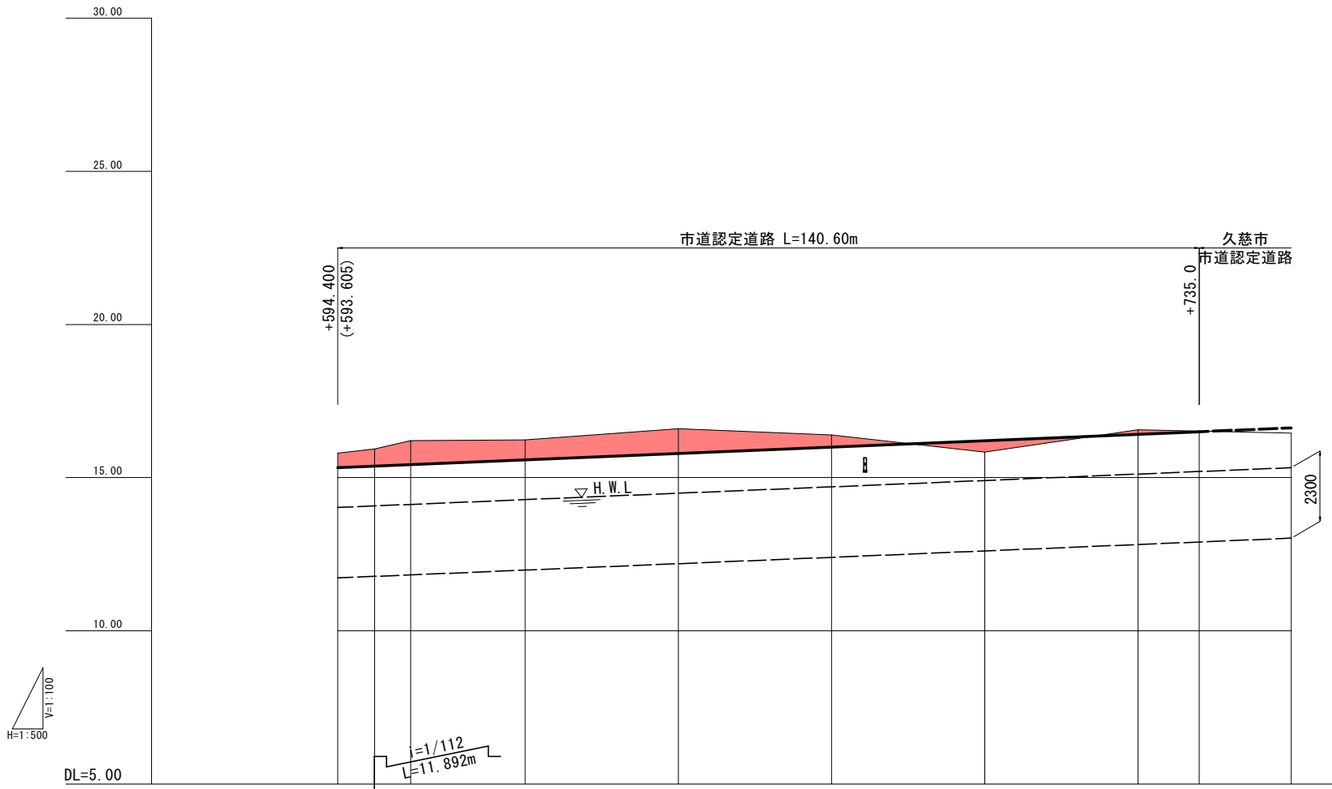

※括弧内測点は、河川中心測点を示す。

勾配	15.321	15.427	i=1/120 L=128.708m					16.499	i=1/120
計画高	15.321	15.374	15.427	15.583	15.791	15.999	16.208	16.416	16.499	16.624
地盤高	15.80	15.94	16.21	16.23	16.60	16.39	15.83	16.56	16.52	16.45
切土	0.479	0.566	0.783	0.647	0.809	0.391		0.144	0.021	
盛土							0.378			0.174
追加距離	594.400	600.394	606.292	625.000	650.000	675.000	700.000	725.000	735.000	750.000
単距離	0.000	5.994	5.898	18.708	25.000	25.000	25.000	25.000	10.000	15.000
測点	+594.4 (+593.605)	+600.394 (+600.0)	EC.3 (+606.292)	+625.0	+650.0	+675.0	+700.0	+725.0	+735.0	+750.0
曲率図	R=200.00(河川中心) R=187.48(道路中心) L=11.892(道路中心)			R=∞ L=128.708						
片勾配	-2.00%								2.00%	
拡幅										

【久慈市 市道認定道路】
(+594.4～+735.0)

岩手県県土整備部	
二級河川小屋畑川筋	久慈市長内町地内
全 12 枚ノ中 其 2	計画縦断図
令和 7 年度	
二級河川小屋畑川筋長内地区護岸工ほか（その３）工事	
縮 尺	V=1:100 H=1:500

標準横断図

（久慈市 市道認定道路）　S=1:50

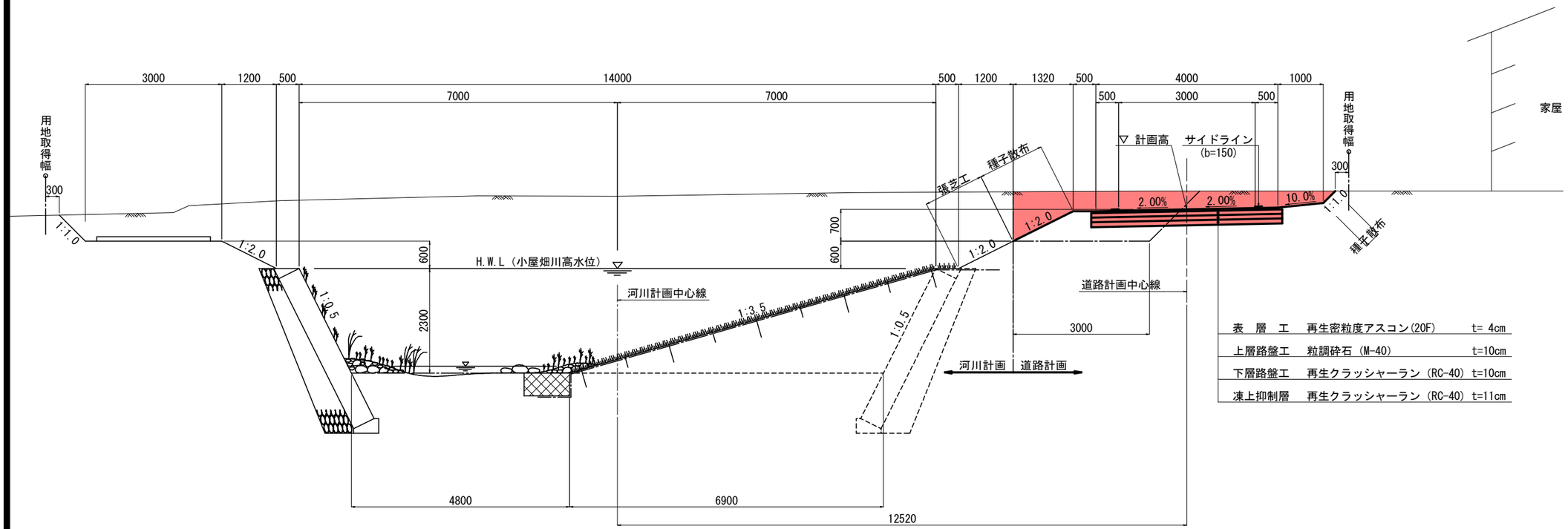

表　層　工	再生密粒度アスコン(20F)	t= 4cm
上層路盤工	粒調砕石 (M-40)	t=10cm
下層路盤工	再生クラッシャーラン (RC-40)	t=10cm
凍上抑制層	再生クラッシャーラン (RC-40)	t=11cm

舗　装　設　計　条　件

路　線　名			久慈市 市道認定道路		
設計条件	交通区分		N2 (15≦T＜40)		
	設計CBR		3%（推定）		
	凍結深	理論最大凍結深	Z=52.7cm		
		Z*65%	35cm		
	目標値	TA	10cm		
設計値			H	係数	TA
	表　層	再生密粒度As(20F)	4	1.00	4.00
	上層路盤	再生瀝青安定処理(20)	―	―	―
		粒度調整砕石(M-40)	10	0.35	3.50
	下層路盤	再生ｸﾗｯｼｬｰﾗﾝ(RC-40)	10	0.25	2.50
	小　計		24	―	10.00cm
	凍上抑制層	再生ｸﾗｯｼｬｰﾗﾝ(RC-40)	11	―	―
	置　換　層	岩ズリ(CBR≧20)	―	―	―
	合　計		35cm	―	10cm

※施工時留意事項
・舗装厚については、施工前に現場CBR試験を行い決定すること。

【久慈市 市道認定道路】

岩手県県土整備部	
二級河川小屋畑川筋	久慈市長内町地内
全 12 枚ノ中 其 3	標準横断図
令和 7 年度	
二級河川小屋畑川筋長内地区護岸工ほか（その３）工事	
縮　尺	図　示

+625.0
GH=16.23
FH=15.583

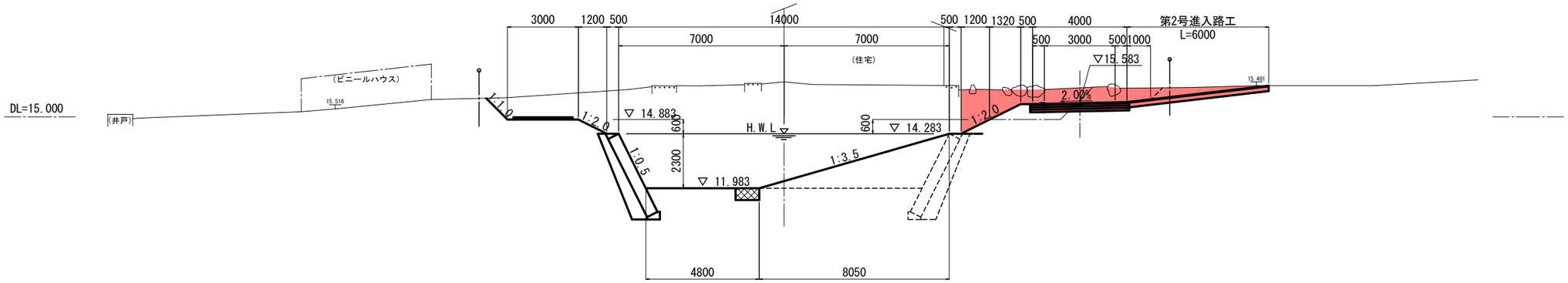

EC.3(+606.292)
GH=16.21
FH=15.427

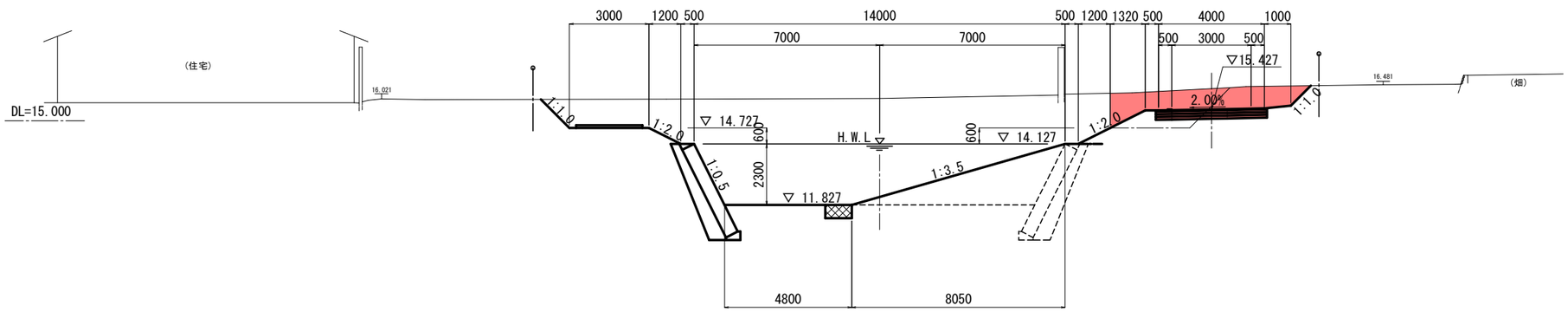

+600.0
GH=15.94
FH=15.374

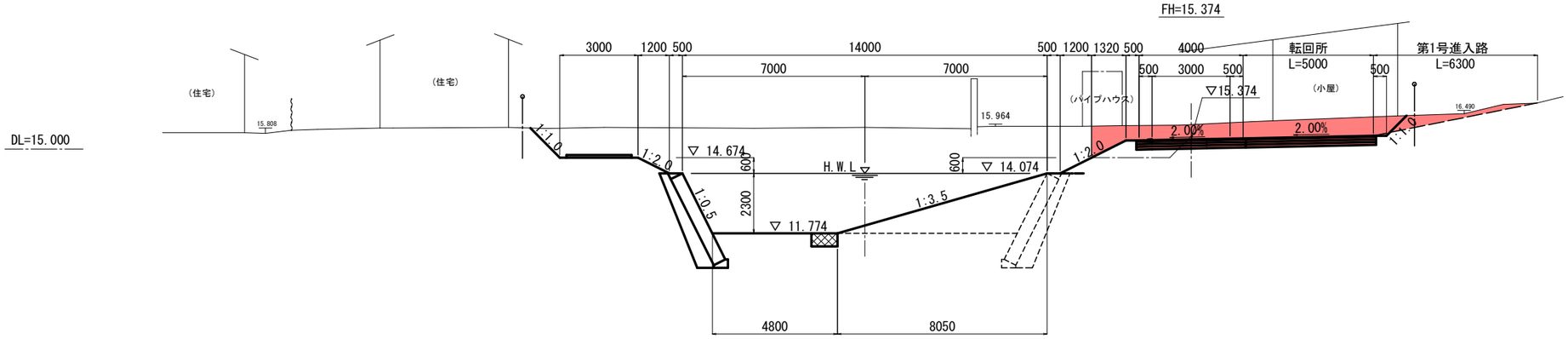

【久慈市 市道認定道路】
(+600.0～+625.0)

岩手県県土整備部	
二級河川小屋畑川筋	久慈市長内町地内
全 12 枚ノ中 其 4	計画横断図(1/3)
令和 7 年度	
二級河川小屋畑川筋長内地区護岸工ほか（その３）工事	
縮 尺	S=1:100

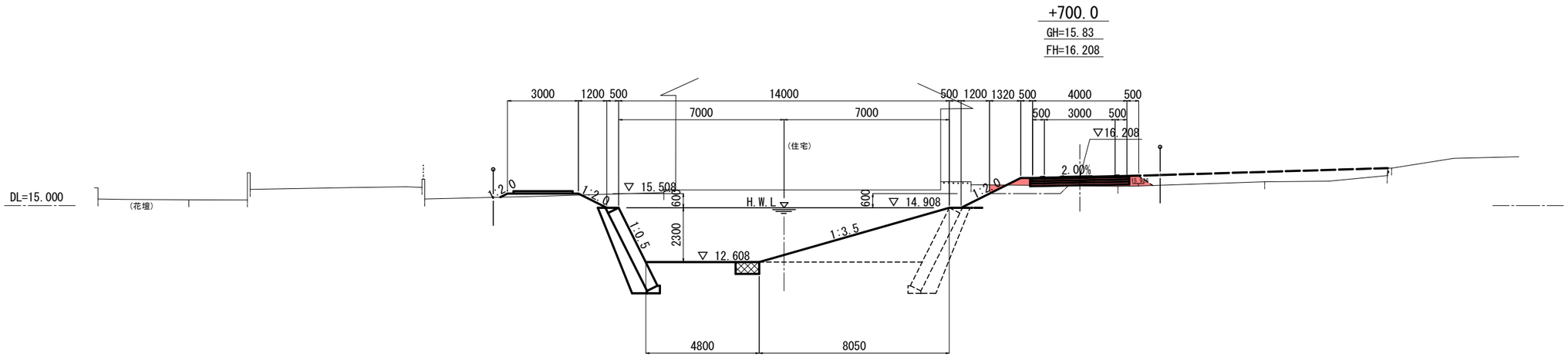

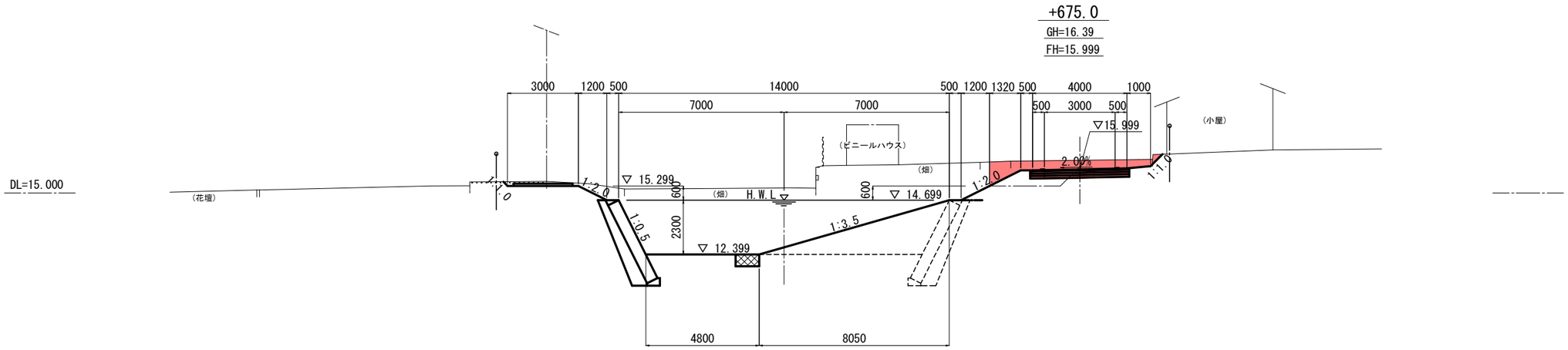

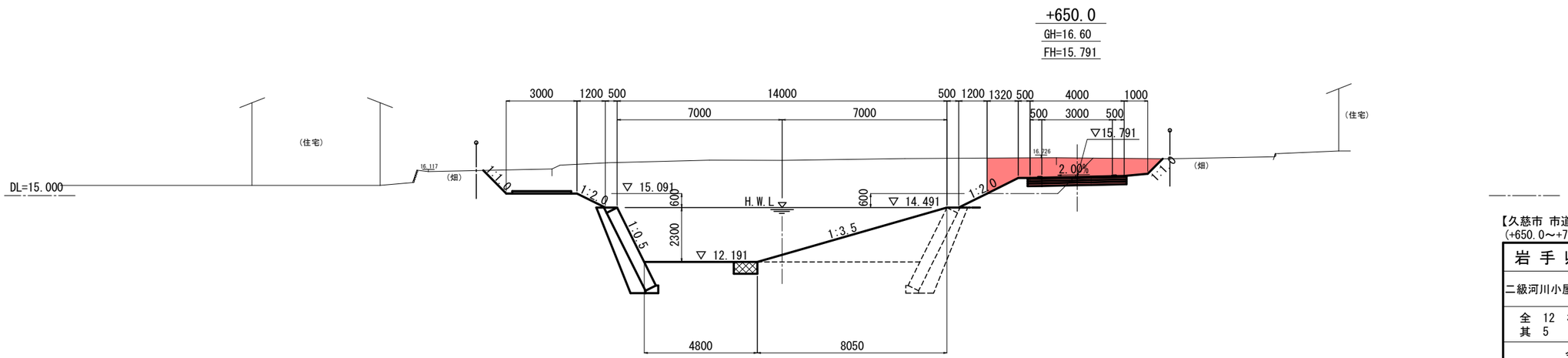

【久慈市 市道認定道路】
(+650.0～+700.0)

岩手県県土整備部	
二級河川小屋畑川筋	久慈市長内町地内
全 12 枚ノ中 其 5	計画横断図(2/3)
令和 7 年度	
二級河川小屋畑川筋長内地区護岸工ほか（その３）工事	
縮 尺	S=1:100

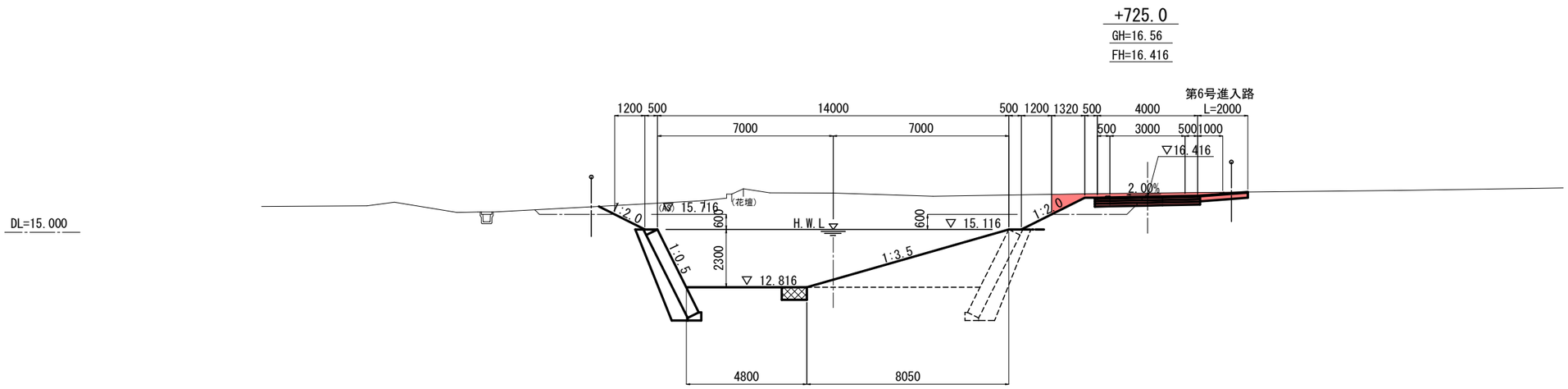

【久慈市 市道認定道路】
(+725.0～+775.0)

岩手県県土整備部	
二級河川小屋畑川筋	久慈市長内町地内
全 12 枚ノ中 其 6	計画横断図(3/3)
令和 7 年度	
二級河川小屋畑川筋長内地区護岸工ほか（その３）工事	
縮 尺	S=1:100

転回所詳細図

平 面 図

S=1:100

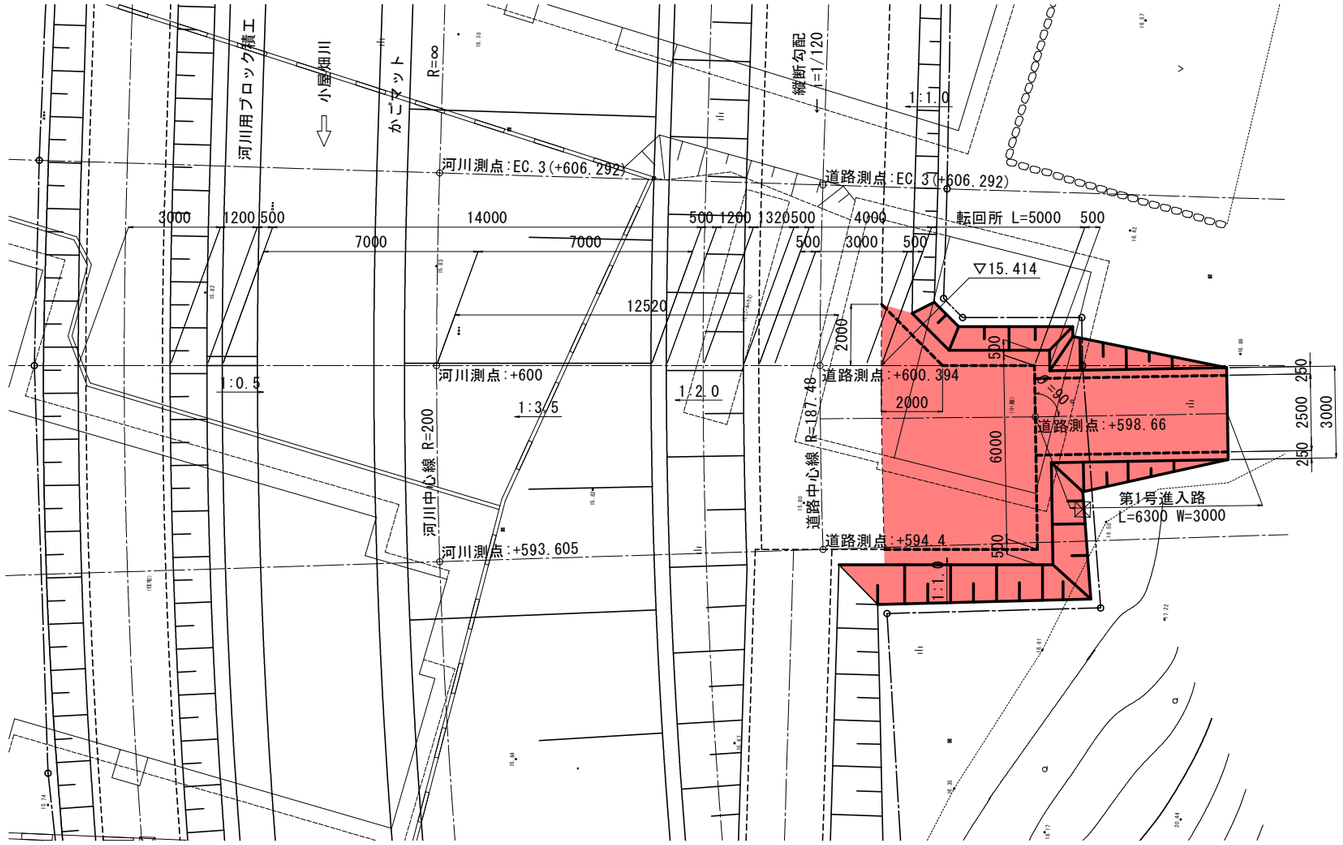

第1号進入路断面図

S=1:100

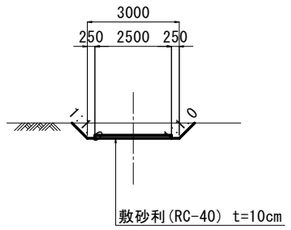

横 断 図

S=1:100

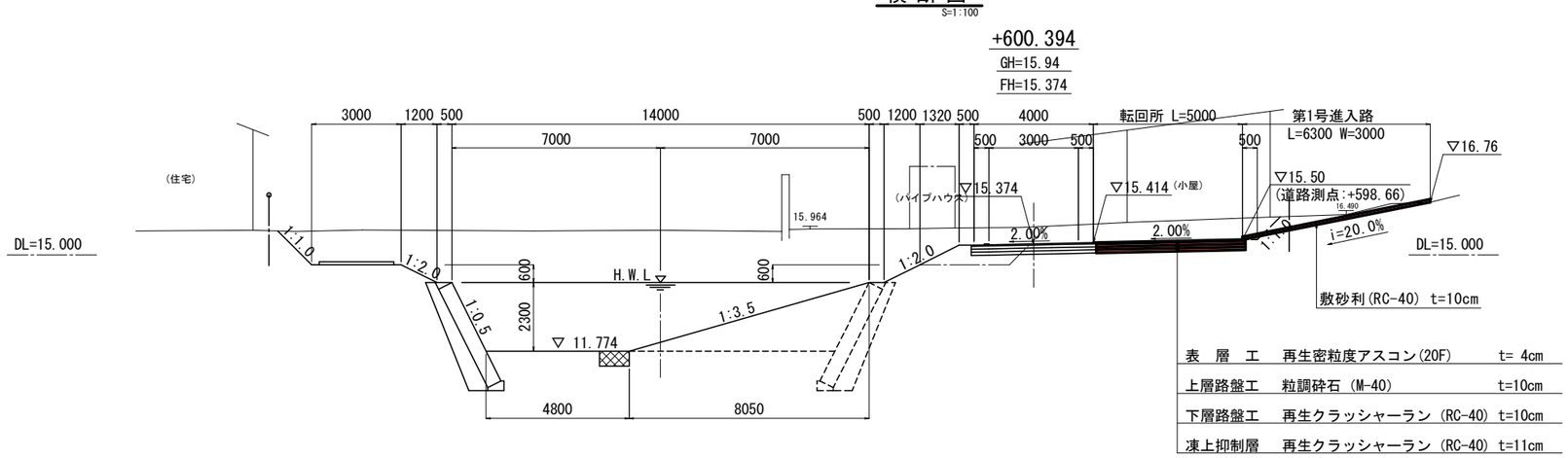

【久慈市 市道認定道路】

岩手県県土整備部	
二級河川小屋畑川筋	久慈市長内町地内
全 12 枚ノ中 其 7	転回所詳細図
令和 7 年度	
二級河川小屋畑川筋長内地区護岸工ほか（その３）工事	
縮 尺	S=1:100

進入路工詳細図(1/3)

平 面 図

S=1:100

第２号進入路工

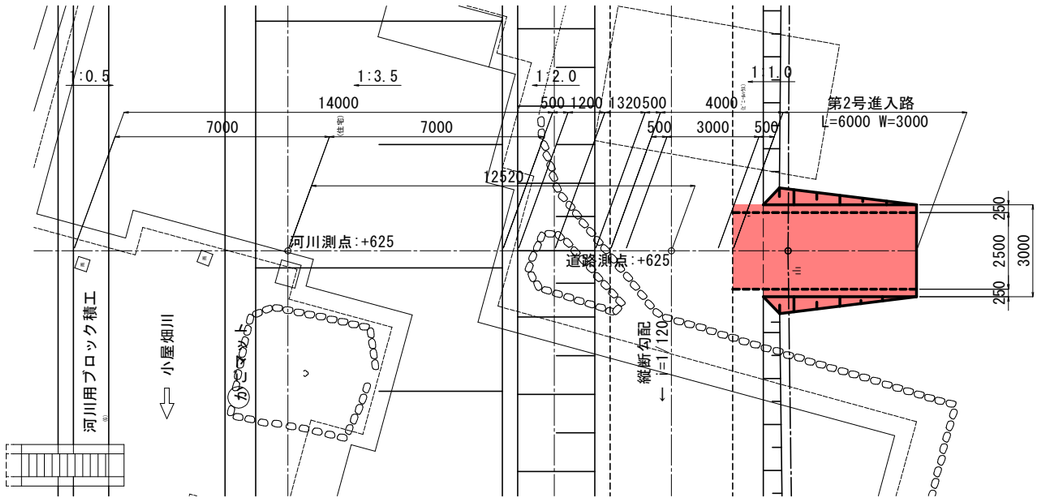

第３号進入路工

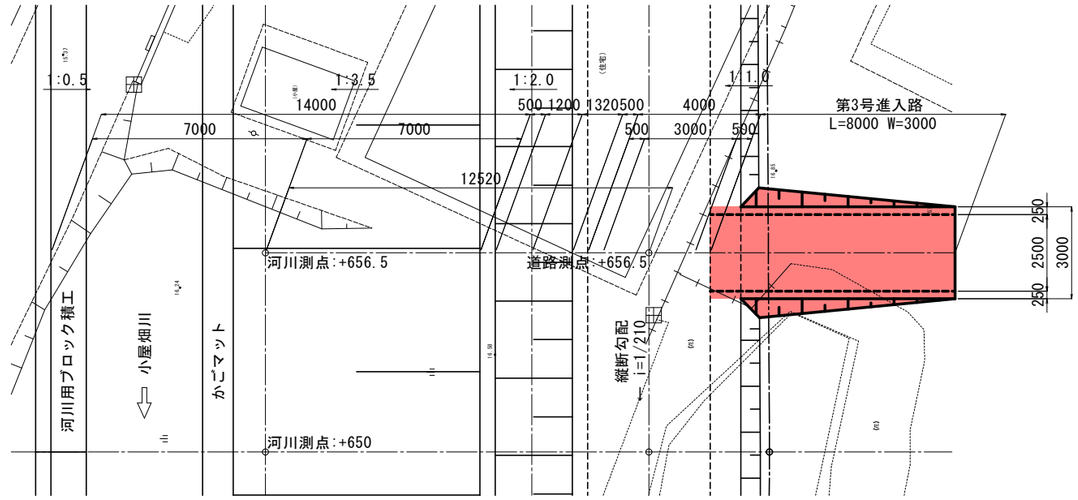

横 断 図

S=1:100

+625.0

GH=16.23

FH=15.583

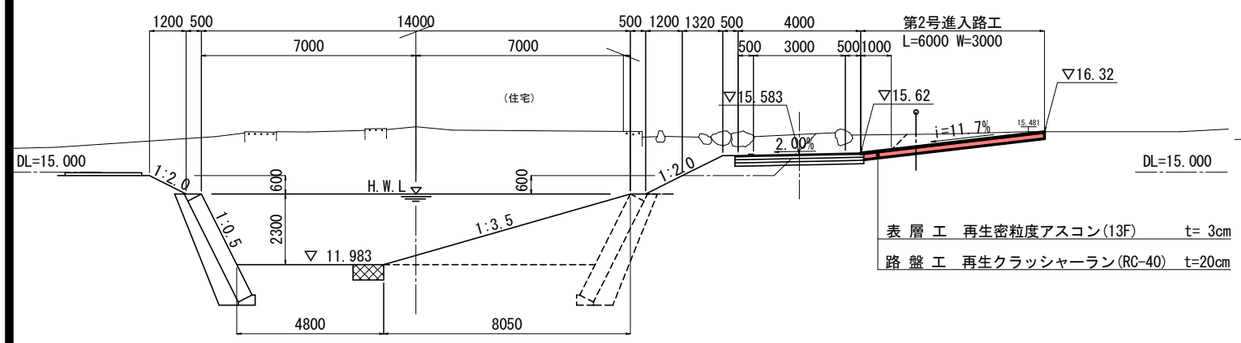

+656.5

FH=15.845

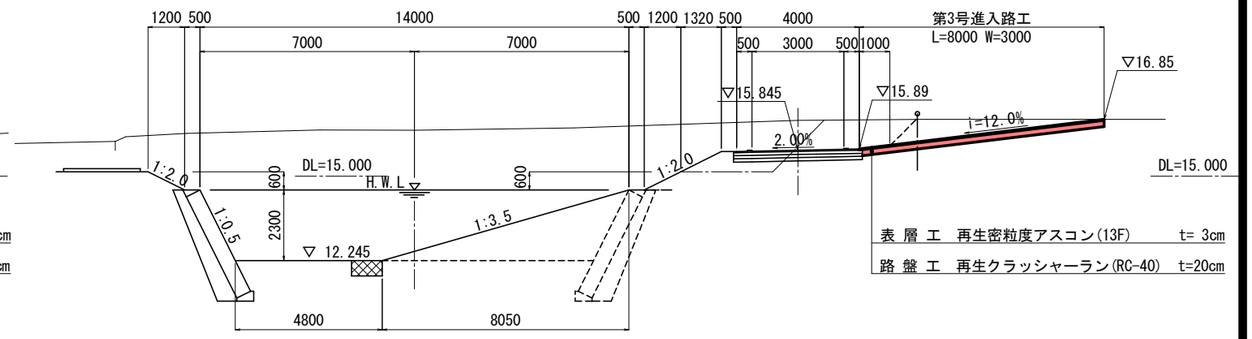

進入路断面図

S=1:100

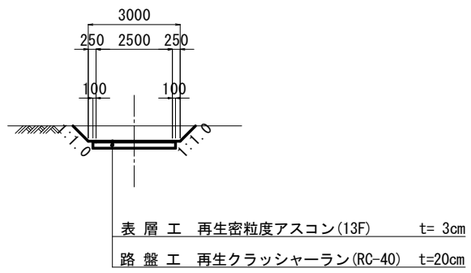

【久慈市 市道認定道路】

岩 手 県 県 土 整 備 部	
二級河川小屋畑川筋	久慈市長内町地内
全 12 枚ノ中 其 8	進入路工詳細図 (1/3)
令和 7 年度	
二級河川小屋畑川筋長内地区護岸工ほか（その３）工事	
縮 尺	S=1:100

進入路工詳細図(2/3)

平 面 図

S=1:100

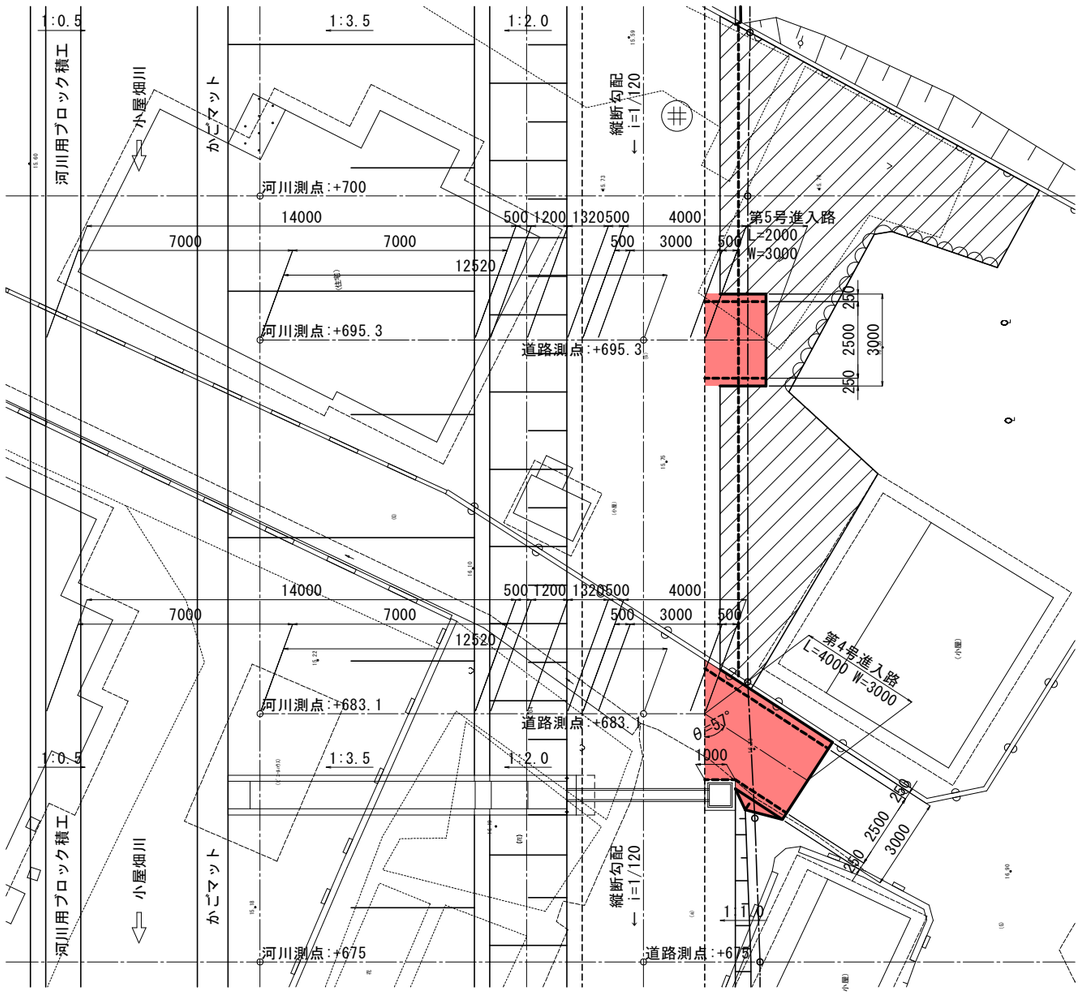

横 断 図

S=1:100

第5号進入路工

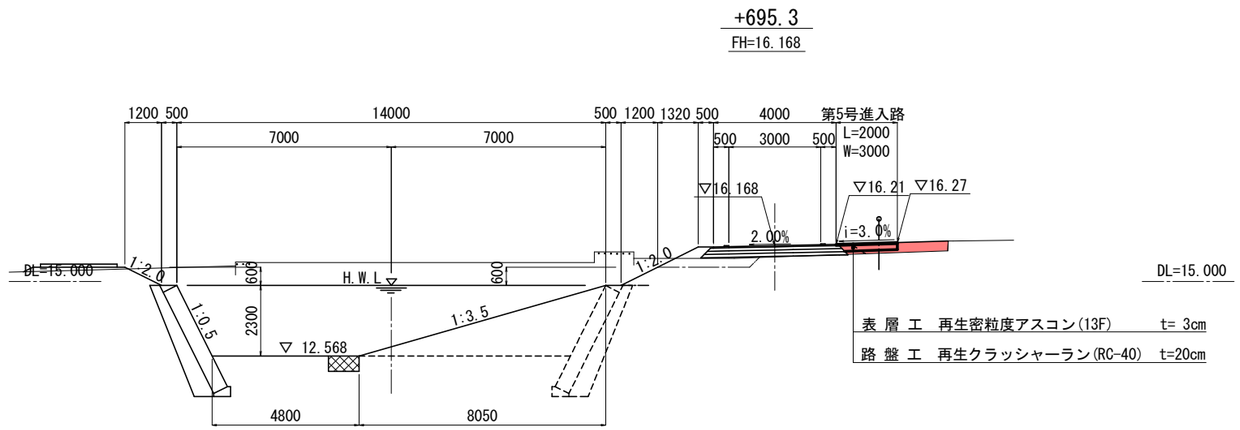

第4号進入路工

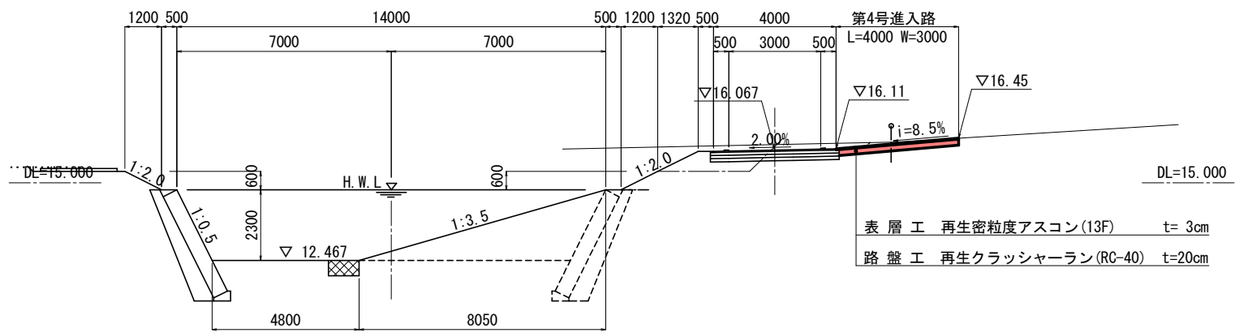

進入路断面図

S=1:100

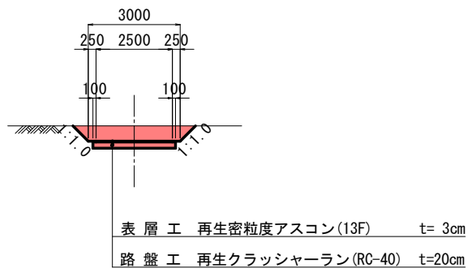

【久慈市 市道認定道路】

岩 手 県 県 土 整 備 部	
二級河川小屋畑川筋	久慈市長内町地内
全 12 枚ノ中 其 9	進入路工詳細図 (2/3)
令和 7 年度	
二級河川小屋畑川筋長内地区護岸工ほか（その３）工事	
縮 尺	S=1:100

進入路工詳細図(3/3)

第6号進入路工

平 面 図
S=1:100

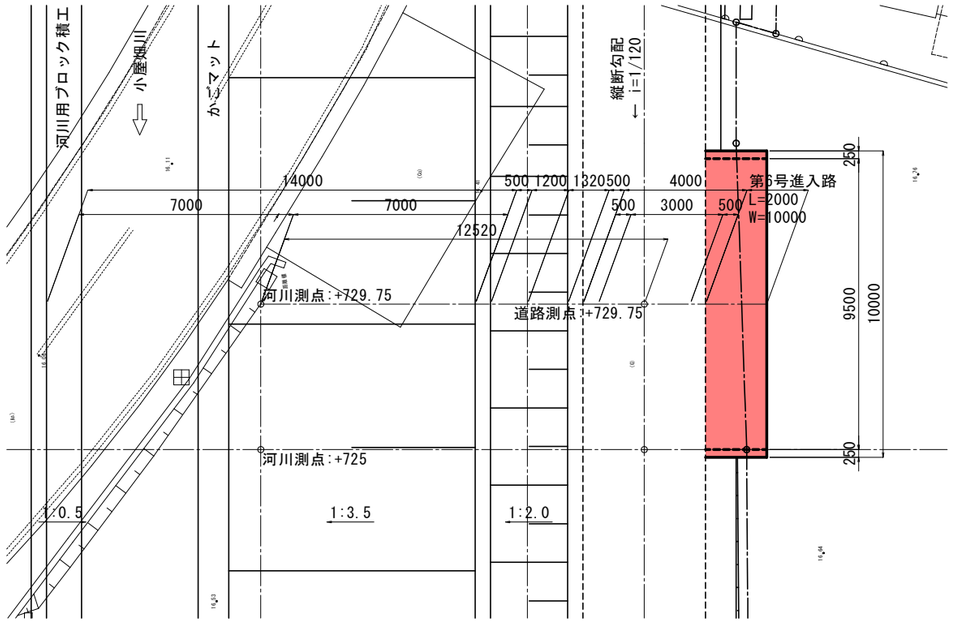

進入路断面図
S=1:100

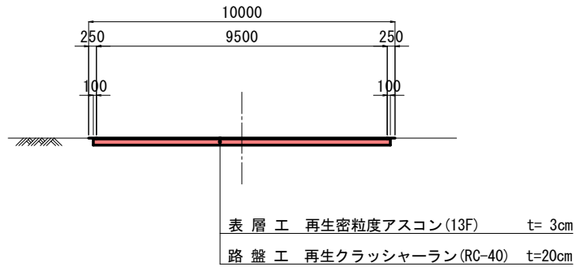

横 断 図
S=1:100

+729.75
FH=16.455

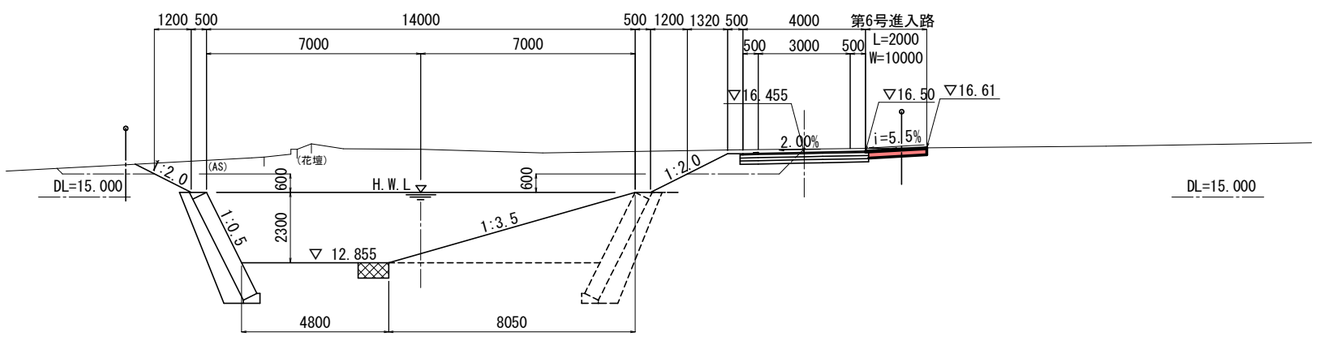

【久慈市 市道認定道路】

岩 手 県 県 土 整 備 部	
二級河川小屋畑川筋	久慈市長内町地内
全 12 枚ノ中 其 10	進入路工詳細図 (3/3)
令和 7 年度	
二級河川小屋畑川筋長内地区護岸工ほか（その３）工事	
縮 尺	S=1:100

舗装路盤工展開図

展　開　図

V=1: 50
H=1:300

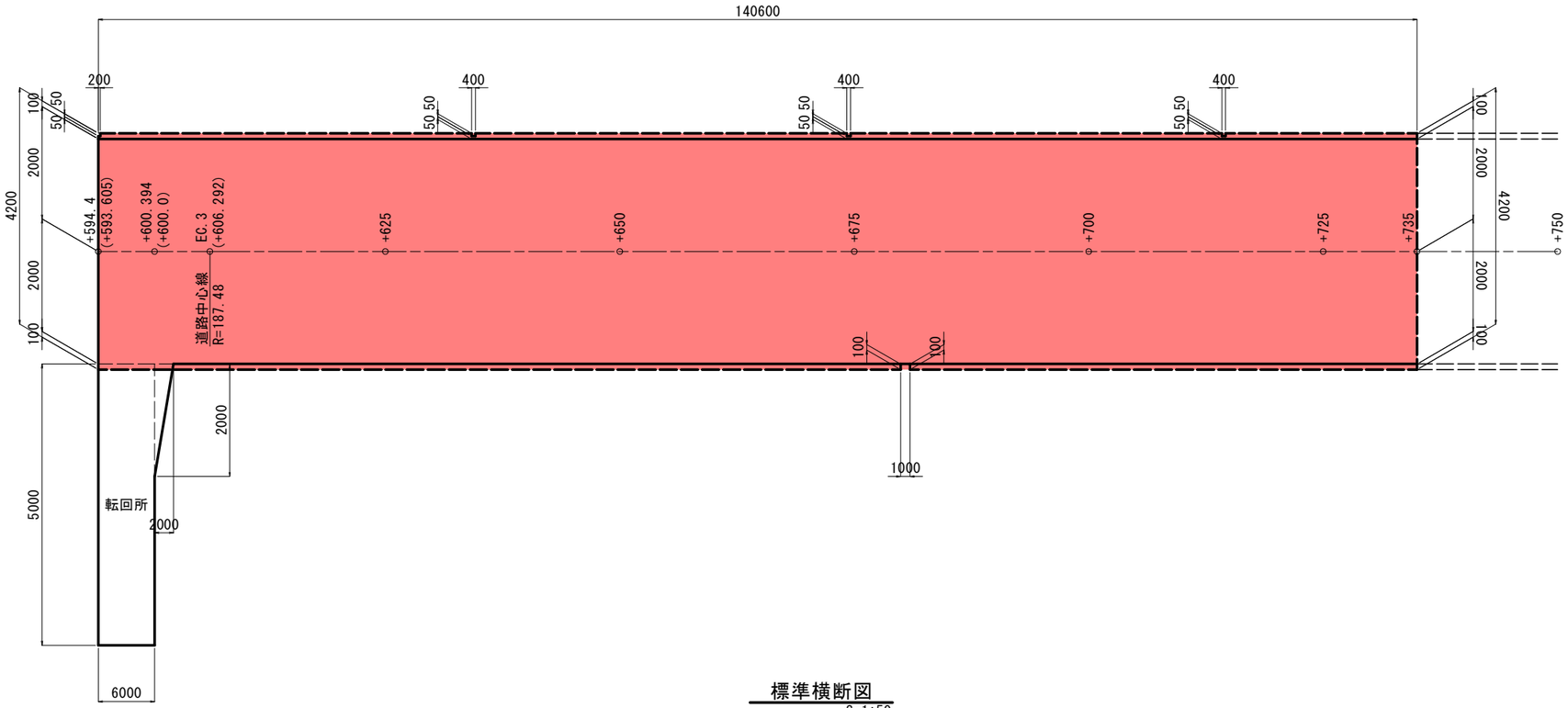

標準横断図

S=1:50

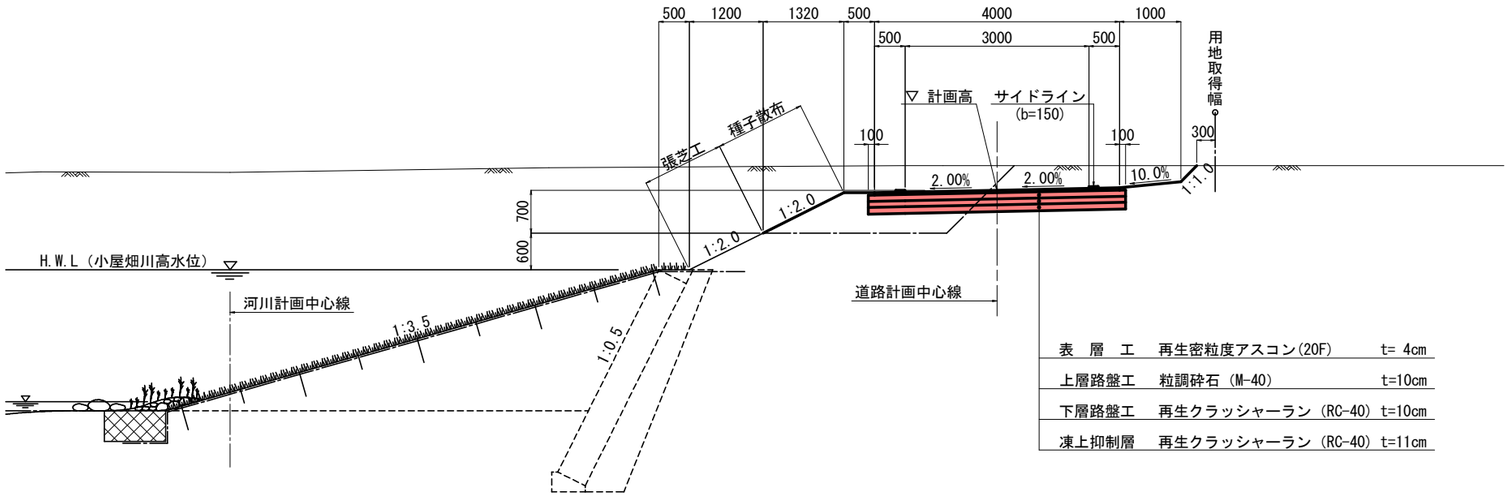

表　層　工	再生密粒度アスコン(20F)	t= 4cm
上層路盤工	粒調砕石（M-40）	t=10cm
下層路盤工	再生クラッシャーラン（RC-40）	t=10cm
凍上抑制層	再生クラッシャーラン（RC-40）	t=11cm

【久慈市 市道認定道路】

岩手県県土整備部	
二級河川小屋畑川筋	久慈市長内町地内
全 12 枚ノ中 其 11	舗装路盤工展開図
令和　7　年度	
二級河川小屋畑川筋長内地区護岸工ほか（その３）工事	
縮　尺	図　示

視線誘導標配置図

S=1:500

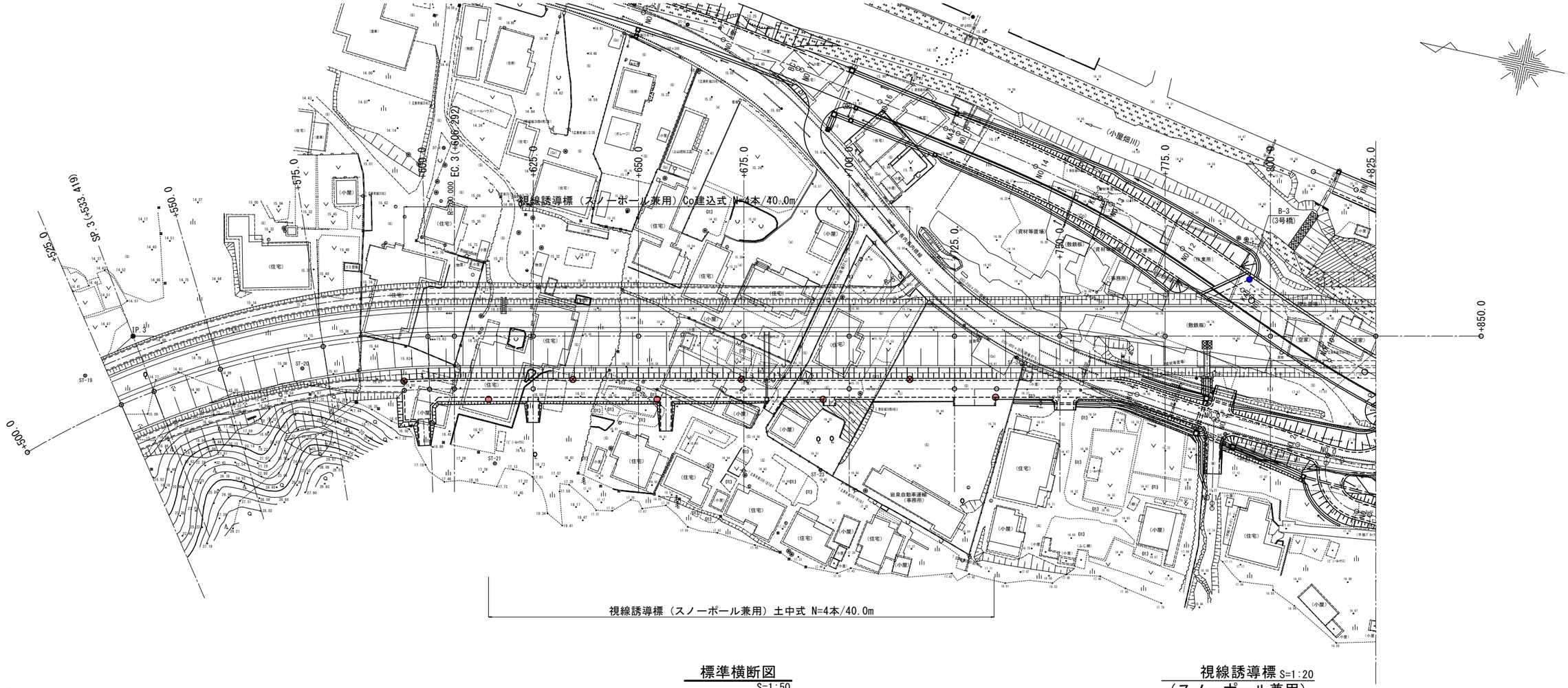

⊗ 視線誘導標（スノーポール兼用）コンクリート建込式 N=4本

○ 視線誘導標（スノーポール兼用）土中式 N=4本

標準横断図

S=1:50

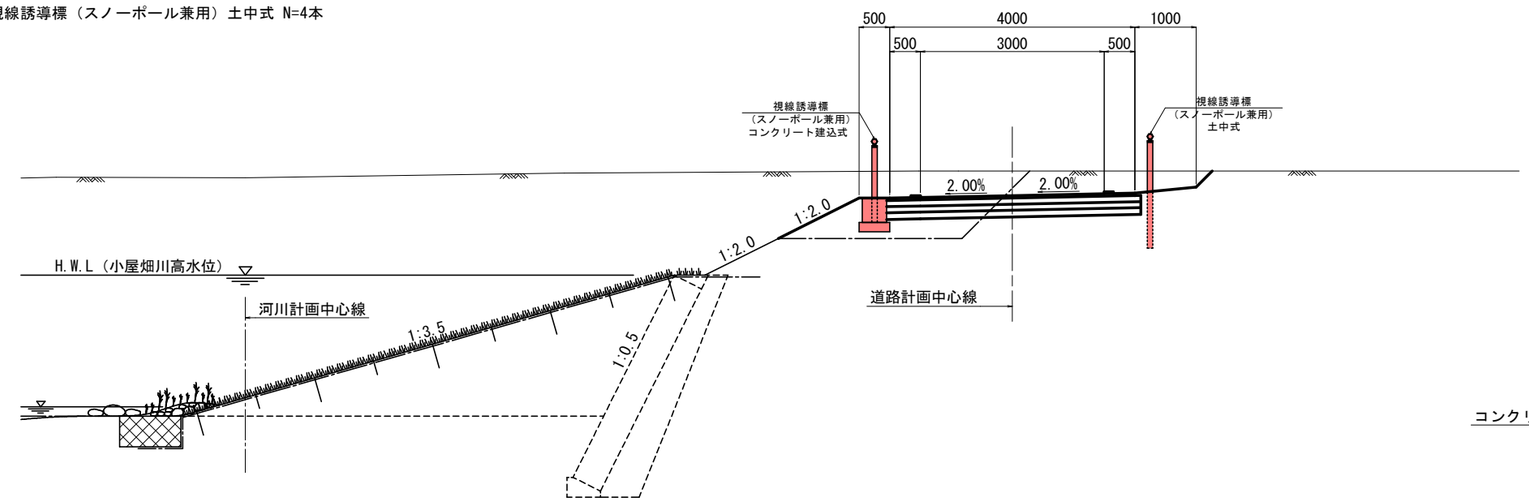

視線誘導標 S=1:20
（スノーポール兼用）

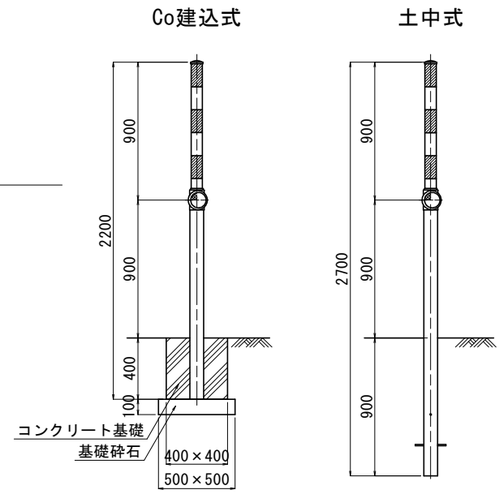

※材料仕様
コンクリート（無筋）：σck=18N/mm2
基礎砕石　：RC-40

【久慈市 市道認定道路】

岩手県県土整備部	
二級河川小屋畑川筋	久慈市長内町地内
全 12 枚ノ中 其 12	視線誘導標配置図
令和 7 年度	
二級河川小屋畑川筋長内地区護岸工ほか（その3）工事	
縮 尺	図 示